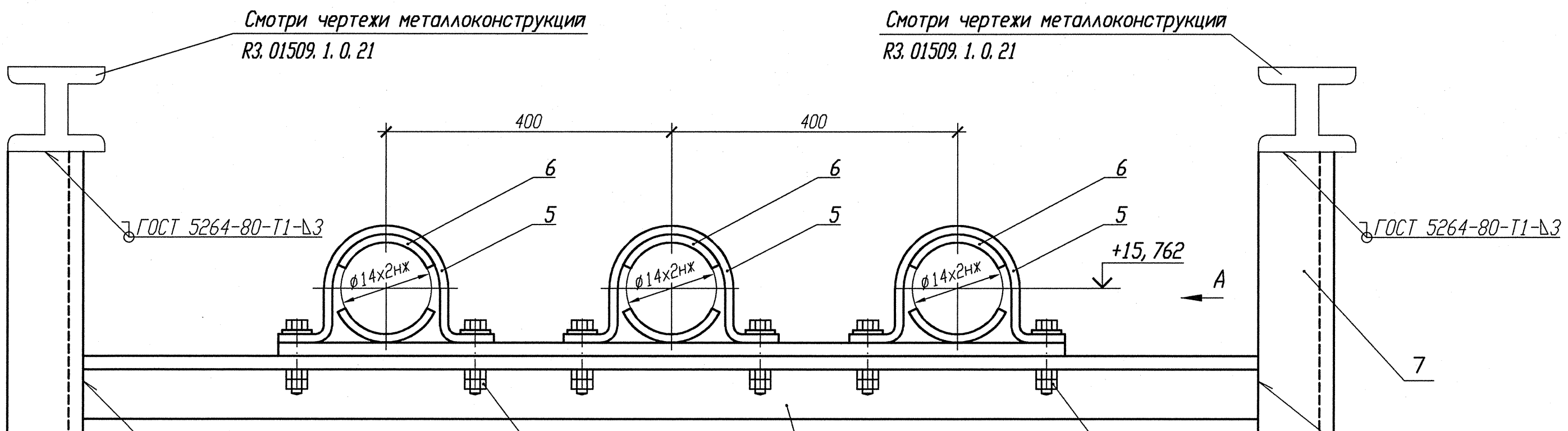

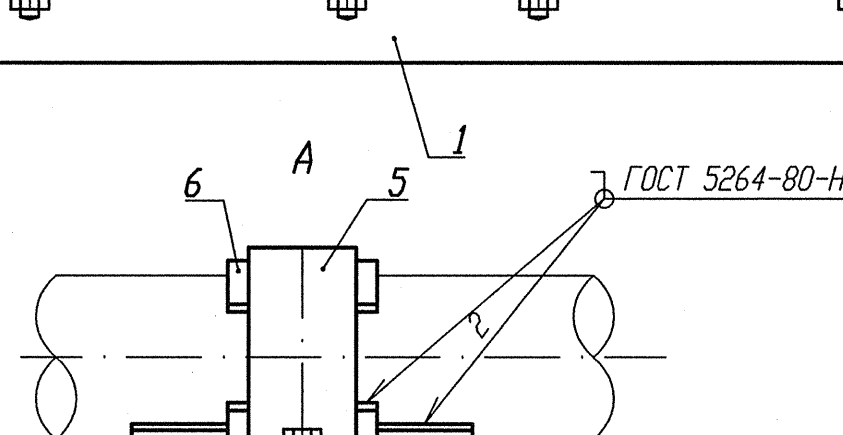

Деталь поз. 5 (Lр=130)

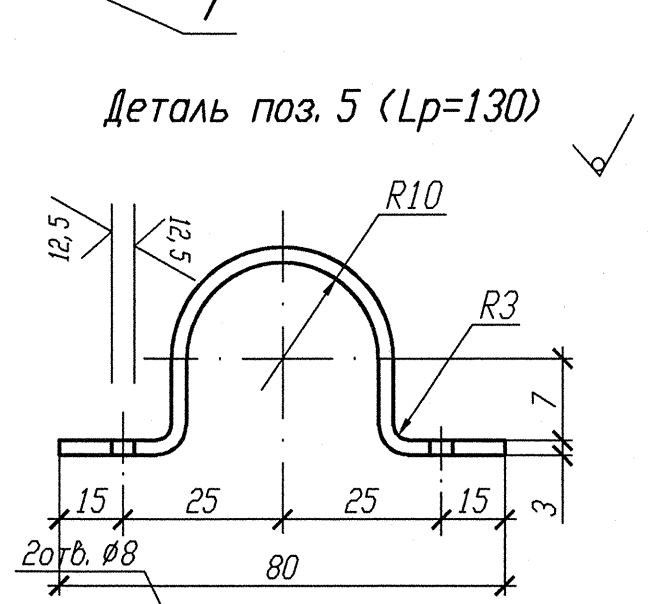

Деталь поз. 6

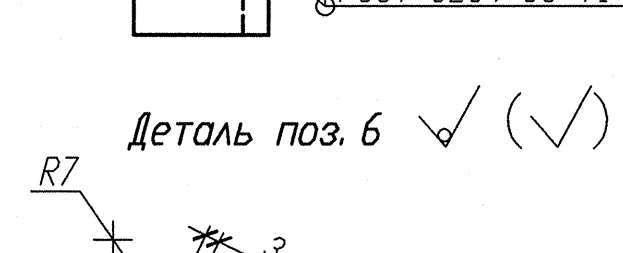

Деталь поз. 9

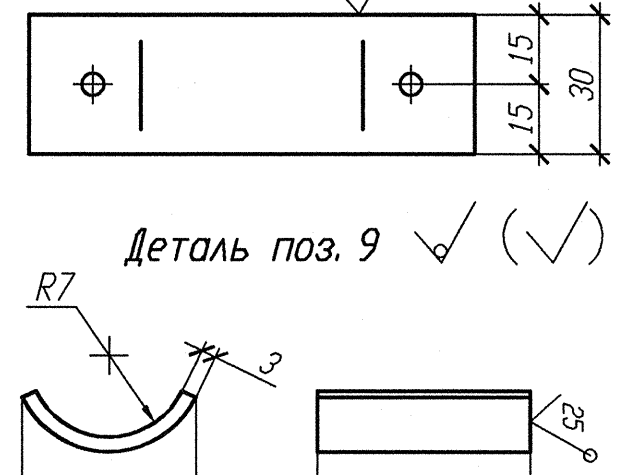

N опоры	Рабочее состояние						Холодное состояние						Сейсмическое состояние					
	Усилия, кН			Моменты, кН. м			Усилия, кН			Моменты, кН. м			Усилия, кН			Моменты, кН. м		
	Px	Py	Pz	Mx	My	Mz	Px	Py	Pz	Mx	My	Mz	Px	Py	Pz	Mx	My	Mz
3TV10Y129	0,016	-0,272	-0,225	-0,011	0	0	0	0	-0,194	-0,008	0	0	0,017	0,044	0,012	0	0	0,001
3TV10Y130	0,018	-0,220	-0,226	-0,012	-0,001	0	0	0	-0,197	-0,009	0	0	0,017	0,045	0,012	0	0	0,001
3TV10Y131	0,013	-0,130	-0,221	-0,014	-0,002	0	0	0	-0,193	-0,011	-0,002	0	0,017	0,044	0,012	0	0	0,001

1 Привязку опоры смотри изометрический чертеж 3TV30Z07, 3TV40Z07, 3TV50Z07.
2 Сварку производить по ГОСТ 5264-80.
3 Отметка трубопровода подлежит уточнению в соответствии с уклоном трубопровода.
4 Максимальная нагрузка на опору Р дана с учетом сейсмического воздействия.
5 Спецификация составлена на три опоры.
6 Изготовить один комплект.

Спецификация деталей

Поз.	Обозначение	Наименование	Кол.	Материал	Масса, кг ед.	Масса, кг общ.	Примечание
1	ГОСТ 8509-93	Уголок В 35х35х4 l=2000	1	Ст 3 пс 2-св ГОСТ 535-2005	4, 200	4, 200	
2	ГОСТ 7798-70	Болт М6-6дх30. 56. 35	6	35 ГОСТ 1050-88	0, 009	0, 054	
3	ГОСТ 11371-78	Шайба А. 6х2. 02. Ст3пс	6	ОК360В-2-IV-Ст3пс ГОСТ 16523-97	0, 0014	0, 0084	
4	ГОСТ 5915-70	Гайка М6-6Н. 8. 35	12	35 ГОСТ 1050-88	0, 0026	0, 0312	
5	БК-1998784	Полухомут Б-ПН-3х130х30	3	ОК360В-4-IV-Ст3сп-св ГОСТ 16523-97	0, 08	0, 24	
6	БК-1998785	Прокладка Б-ПН-3х22х50	6	12Х18Н10Т-МАг ГОСТ 5582-75	0, 03	0, 18	
7	ГОСТ 8240-97	Швеллер 10 l=150	2	Ст 3 пс 2-св ГОСТ 535-2005	1, 2885	2, 577	
8	ГОСТ 19903-74	Лист Б-ПН 3х900х80	1	ОК360В-4-IV-Ст3сп-сб ГОСТ 16523-97	1, 699	1, 699	
9	БК-1998786	Упор Б-ПН-3х22х50	6	12Х18Н10Т-МАг ГОСТ 5582-75	0, 03	0, 18	
	ГОСТ 2246-70	Проволока		СВ-04Х19Н11М3		-	
	ГОСТ 9467-75	Электроды		УОНИИ 13/45		-	
				Итого:		9, 170	

АРХИВНЫЙ ЭКЗЕМПЛЯР

Инв. N подл. | Подп. и дата | Взам. инв. N

Инв. N подл. R3. 03732. 1. 0. 13 | 12. 03. 13

Изм.	Кол. уч.	Лист	N док.	Подпись	Дата
Инж. Ск.		Случевская			12.02.
Пров. инж. Ік.		Шабинский			12.02.
Пров. вед. инж.		Махотина			2.02.
Н. контр.		Краснояров			12.02.

Лист 121

R3. TV10. 3095. 013. 03. 00. 039

Ростовская АЭС Блок 3

Редукторное отделение
Герметичная часть
Трубопроводы отбора проб
Рр больше 2.2 МПа

Стадия	Лист	Листов
Р		1

Опора неподвижная
3TV10Y129, 3TV10Y130, 3TV10Y131

ОАО "НИАЭП" 2013

Формат А4х3